PIANTA PRIMO PIANO CON DISTRIBUZIONE COMPONENTISTICA IMPIANTI SPECIALI E DI SICUREZZA

PRIMO PIANO

LEGENDA AMBIENTI

15 = Ufficio
16 = Segreteria
17 = Direzione
18 = Deposito
19 = Servizi Igienici
20 = Atrio Mostre ed Esposizione
21 = Area Mostre ed Esposizione Zona 1
22 = Area Mostre ed Esposizione Zona 2

Legenda Simboli

	Segnalazioni:
	pulsante di chiamata
	pulsante di annullamento
	pulsante a tirante
	suoneria
	ronzatore
	segnalazione ottico acustica servizi disabili
	Diffusore Acustico installato a vista a parete per impianti di amplificazione e diffuzione sonora centralizzati
C.D.S.	Centrale Master per Impianti di Amplificazione e Diffusione Sonora completa di sistemi ed apparecchiature
	Base microfonica per impianti di diffusione sonora
	Pannello per videoproiezione comandato elettricamente
	Comando interbloccato alza-abbassa
VCT	Ricevitore videocitofonico da tavolo o parete
	Pulsantiera videocitofonica da esterno
ES.	Elettroserratura
C.A.A.	Centrale di Rivelazione ed Allarme Antintrusione
	Rivelatore volumentrico doppia tecnologia impianto 50m
	Rivelatore volumentrico doppia tecnologia impianto 16m
	Rivelatore a contatto magnetico impianto antintrusione per installazione su porta e portone
	Sirena elettronica per interno impianto antintrusione
	Sirena e lampeggiante da esterno impianto antintrusione
	Organo di Comando a Chiave Elettronica

C.R.F.	Centrale di Rivelazione ed Allarme Antincendio
F	Sensore analogico rivelazione presenza di fumo conforme alle norme EN-54
T R	Rivelatore linerari rivelazione incendio (rx+tx) conforme alle norme EN-54
gas	Sensore 4÷20mA rivelazione presenza gas metano
	Pulsante a rottura di vetro per segnalazione manuale allarme incendio conforme alle norme EN-54
	Pannello luminoso per segnalazione ottica – acustica allarme incendio conforme alle norme EN-54 con lampada allo xenon
	Pannello luminoso per segnalazione acustica allarme incendio conforme alle norme EN-54 per esterno – Sirena
	Telecamera a colori tipo fissa per interno
	Telecamera a colori tipo dome per esterno
	Centrale di Videoregistrazione e Controllo Monitor impianto TVCC
	Percorso di esodo
	Apparecchio illuminazione sicurezza autonomia 1h con lampada LED compatta da 4W sempre accesa (300 lm in emergenza) con pittogrammi segnalazione vie di esodo (EN 1838), IP65, classe II S.A. (indicazione di apparecchio sempre acceso)

SCHEMA TIPO IMPIANTO VIDEOCITOFONICO

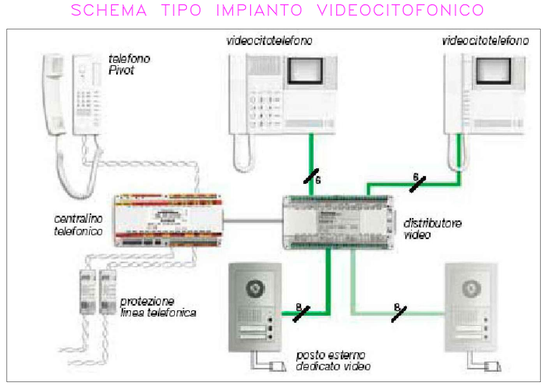

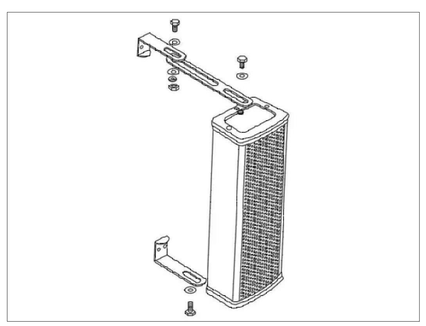

REGIONE BASILICATA

COMUNE DI PALAZZO SAN GERVASIO (PZ)

"RESTAURO E RECUPERO DELLA DOMUS FEDERICIANA (CASTELLO MARCHESALE) DI PALAZZO SAN GERVASIO"

PROGETTO DI COMPLETAMENTO

RECUPERO e RESTAURO

ELAB. N°:		SCALA:
IE.07	Progetto Esecutivo	1:100
DATA: Dicembre 2022	TITOLO ELABORATO: PIANTA PRIMO PIANO CON DISTRIBUZIONE COMPONENTISTICA IMPIANTO SPECIALI E DI SICUREZZA	FORMATO: A1

PROGETTAZIONE :

COORDINATORE : Arch. Felicetta DE BONIS
PROGETTISTA : Ing. Gianluca BOCHICCHIO (UTC)

RESPONSABILE DEL PROCEDIMENTO : Ing. Antonio CLINCO
SUPPORTO RUP ESECUTIVO : Ing. Franco SIGNA